Terminator™ ZT-P-XP

Комплект для подключения термостата

ИНСТРУКЦИЯ ПО МОНТАЖУ

Применение для подключения термостата (1-2 нагревательных кабеля)

Для использования с параллельными нагревательными кабелями

THERMON®

Ваши специалисты по электрообогреву®

Terminator™ ZT-P-XP

ИНСТРУКЦИЯ ПО МОНТАЖУ

Следующие инструкции по монтажу представляют собой указания по установке комплекта Terminator ZT-P-XP.

Состав комплекта . . .

Изделие	Количество	Описание
1	1	Сборка Expediter Опорная крышка с уплотнительным кольцом Уплотнитель втулки с резьбой Втулка Установочное основание с уплотнительным кольцом
2	1	Крышка соединительной коробки
3	1	Основание соединительной коробки с уплотнительным кольцом и пылезащитным колпачком M25
4	1	Гайка
5	1	Бандаж
6	1	Направляющая для бандажа
7	1	Термостат с клеммными колодками (См. в техническом описании на клеммы информацию о максимально допустимом размере провода) Тип термостата — Диапазон регулирования ZT-C-100 — 0 °C - +100 °C ZT-C-200 — 0 °C - +200 °C
8	1	Шнур соединительной коробки
9	2	Заглушка

Заказывать отдельно. . .

Комплекты для подключения питания и концевой заделки PETK (на один кабель)

PETK-1	для кабелей RSX, VSX, BSX
PETK-2	для кабелей KSX, HTSX
PETK-3-ZT	для кабелей HPT, FP

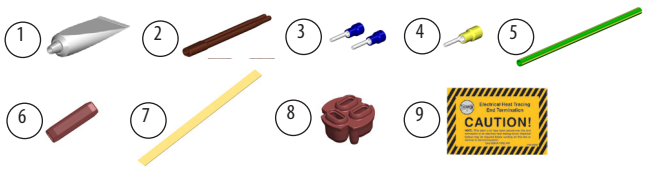

Изделие	Количество	Описание
1	1	Трубка RTV
2	1	Соединительная гильза питания
3	2	Проволочные штырьки
4	1	Штырек провода оплетки
5	1	Заземленный рукав
6	1	Торцевая заглушка
7	1	Полоска ленты (только PETK-3-ZT)
8	1	Втулка (только PETK-3-ZT)
9	1	Этикетка с предупреждением о процедуре концевой заделки

Получение, хранение и эксплуатация . . .

1. Проверьте материалы на наличие повреждений, причиненных во время транспортировки.
2. Сообщите о возможных повреждениях перевозчику для урегулирования.
3. Сверьте входящие в комплект поставки изделия с упаковочным листом, чтобы проверить, все ли изделия требуемого типа вы получили.
4. Храните комплект в сухом месте.

Размеры. . .

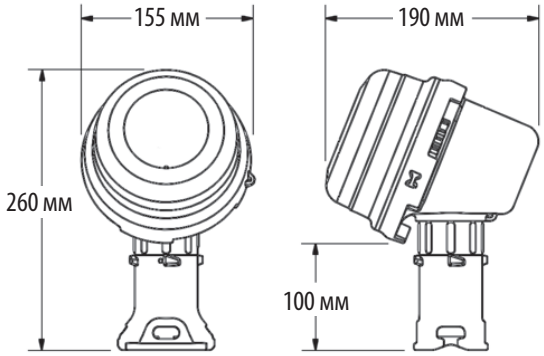

Предупреждения . . .

- В связи с риском удара электрическим током, дугообразования и пожара по причине повреждения изделия или ненадлежащего применения, монтажа или обслуживания требуется установить устройство защиты от замыканий на землю.
- Процедура монтажа должна соответствовать требованиям компании Термон (включая форму PN 50207U для систем Ex). Монтаж следует проводить в соответствии с нормами EN IEC 60079-14 для опасных зон (в случае применения) и действующими государственными или местными нормами и правилами.
- Разрешения на использование изделий и их эксплуатационные характеристики приведены на основе указанных в настоящем документе изделий компании Термон.
- Прежде чем открыть корпус, следует отключить все источники питания.
- Остерегайтесь электростатического разряда. Чистку выполняйте только влажной тканью.
- Перед монтажом и в ходе монтажа концы нагревательного кабеля и изделия, входящие в состав комплекта, должны оставаться сухими.
- Минимальный радиус изгиба нагревательного кабеля составляет 32 мм (кроме следующих случаев: HPT – 57 мм, FP – 19 мм).
- Персонал, осуществляющий монтаж данных изделий, несет ответственность за соблюдение всех действующих правил безопасности и охраны здоровья. Во время монтажа персонал должен использовать надлежащие средства индивидуальной защиты, или СИЗ. По всем вопросам обращайтесь в компанию Термон.
- За информацией о размерах огнестойких соединений для ремонтных работ обращайтесь к изготовителю.

Требуемые инструменты. . .

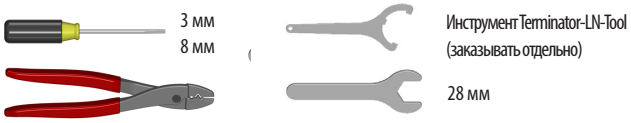

Сертификаты/разрешения. . .

IP66; -60 °C ≤ Ta ≤ +55 °C T6, 85 °C 16 A макс.
-60 °C ≤ Ta ≤ +50 °C T5, 100 °C 25 A макс.
Обычные и опасные зоны

IEC IECEx FMG 10.0022X Ex db eb IIC T5-T6, Ex tb IIIC T100 °C-T85 °C

CE 1725 Ex II 2 GD Ex db eb IIC T5-T6, Ex tb IIIC T100 °C-T85 °C FM10ATEX0058X

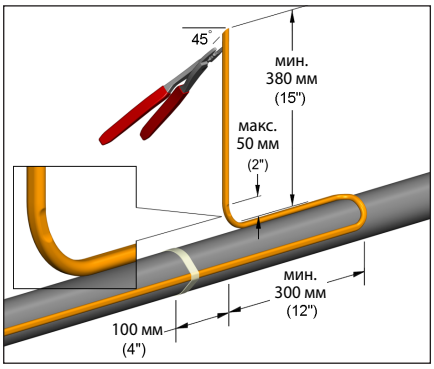

1. Расположите соединение шины (только HPT и FP) и кабель, как показано на иллюстрации. Обрежьте конец кабеля под углом, чтобы было проще проткнуть втулку. Оставьте дополнительный кабель для расширительной петли. Советы по монтажу нескольких кабелей см. на стр. 5.

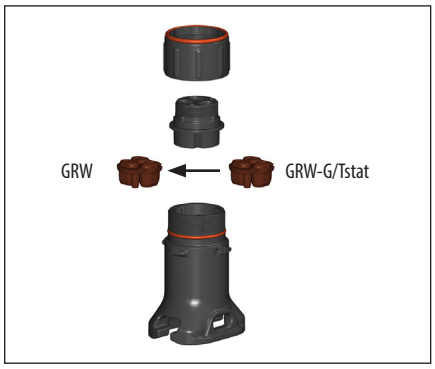

2. Для кабелей HPT и FP замените втулку в комплекте Terminator на GRW-G из комплекта PETK-3-ZT.

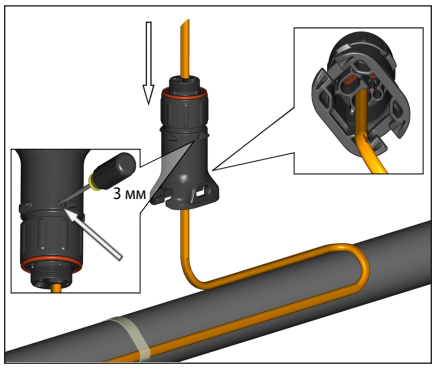

3. Вставьте кабель в Expediter. В случае установки на нижней или боковой стороне трубы сделайте выпускное отверстие.

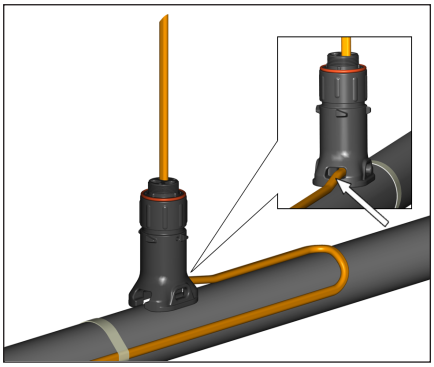

4. Продвиньте Expediter к трубе и пропустите кабель через ввод в установочное основание.

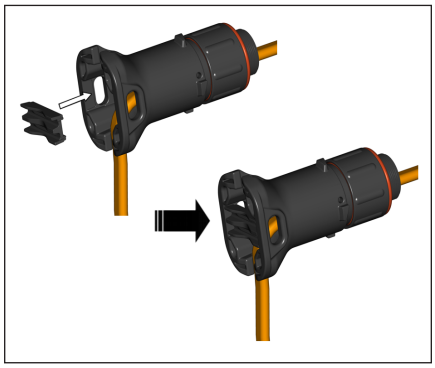

5. Вставьте направляющую для бандажа в Expediter и защелкните на месте.

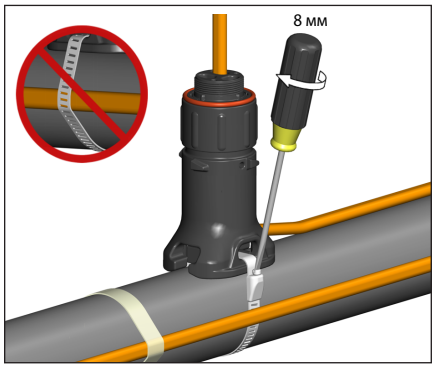

6. Закрепите Expediter на трубе при помощи трубодержателя. Не закрывайте при этом кабель.

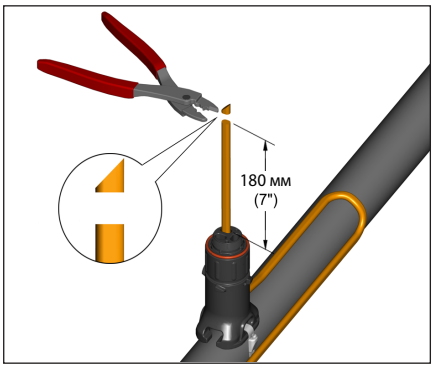

7. Отрежьте конец кабеля.

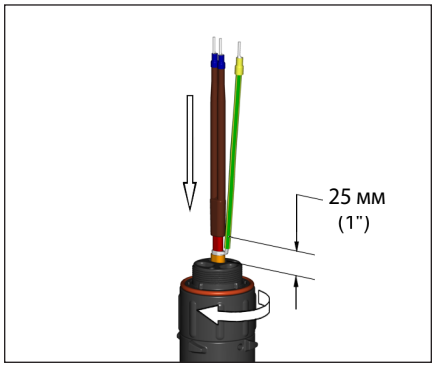

8. Выполните заделку кабеля при помощи подходящего комплекта концевой заделки PETK. См. инструкции по монтажу PETK. Пропустите лишний кабель обратно через Expediter. Надежно затяните крышку. Закрепите расширительную петлю кабеля лентой на трубе.

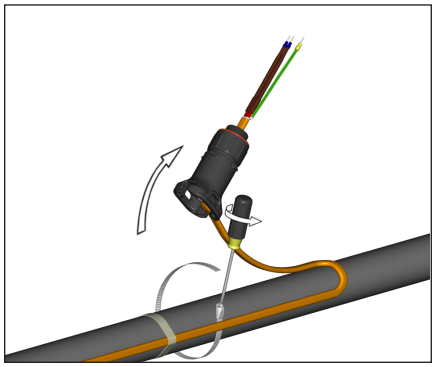

9. Снимите Expediter с трубы, сняв трубодержатель.

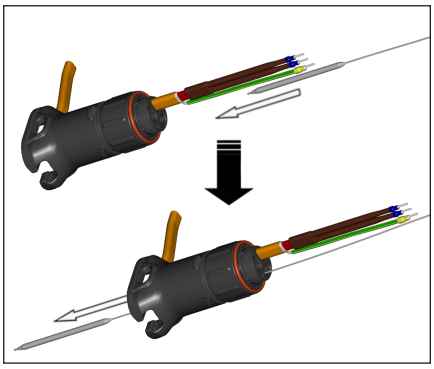

10. Проложите чувствительный элемент через гайку и отверстие Expediter в основании соединительной коробки. При необходимости, нанесите на конец чувствительного элемента смазку (предоставляется пользователем). Пропустите через коническое отверстие втулки. Пропустите лишний кабель обратно через Expediter.

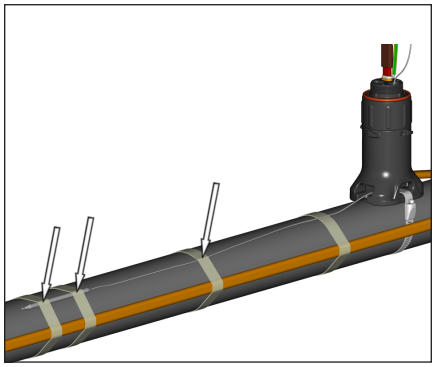

11. Закрепите на трубе чувствительный элемент и капиллярную трубку.

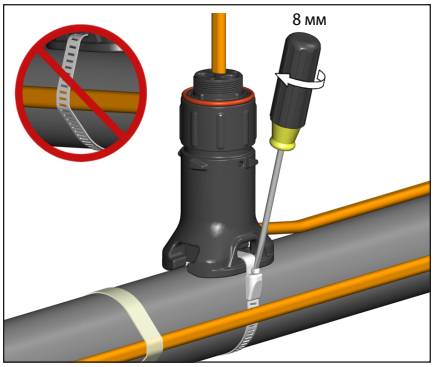

12. Закрепите Expediter на трубе при помощи трубодержателя. Не закрывайте при этом кабель. Закрепите расширительную петлю кабеля лентой на трубе.

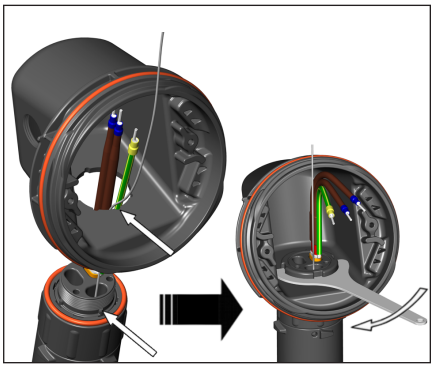

13. Извлеките термостат. Установите основание соединительной коробки на Expediter. Обязательно совместите пазы, чтобы правильно ориентировать основание соединительной коробки. Затяните гайку при помощи инструмента Terminator-LN-Tool. В случае горизонтального монтажа резьбовые отверстия муфты должны быть направлены вниз.

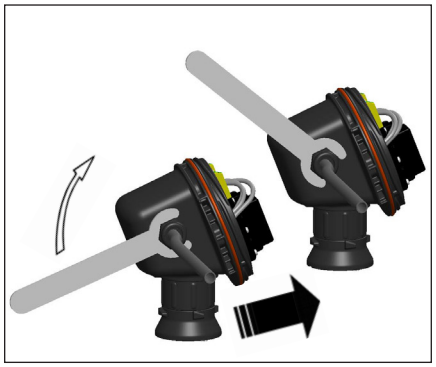

14. Снимите пылезащитный колпачок M25. Установите силовую муфту M25 (заказывать отдельно) и заглушки M25.

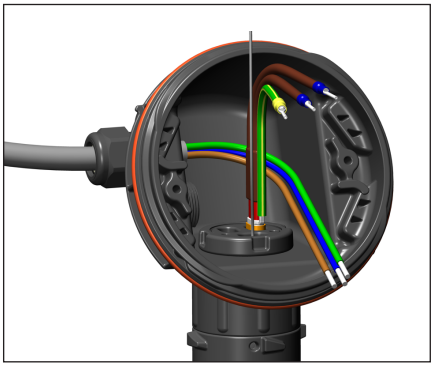

15. Установите кабель питания (если это необходимо).

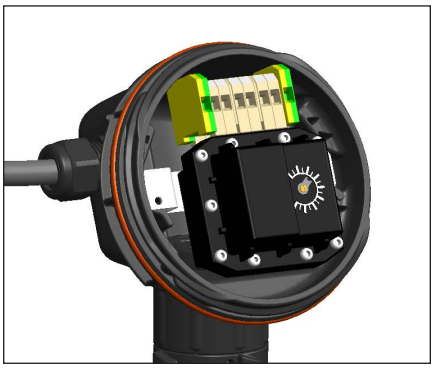

16. Установите термостат и выполните электропроводку системы. Установочные винты клемм должны быть затянуты с моментом 1,4 Нм (12,4 фунт-дюйма). Описание электропроводки см. на стр. 5. Настройте термостат на необходимое значение уставки.

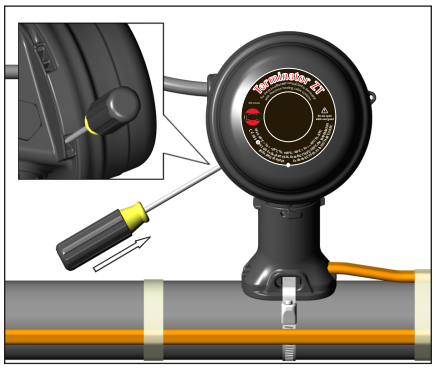

17. Установите крышку соединительной коробки и закрутите ее от руки. Вставьте отвертку в пазы храповика, расположенные сбоку основания соединительной коробки. При помощи отвертки установите на место крышку соединительной коробки. Крышка повернется на 30 градусов.

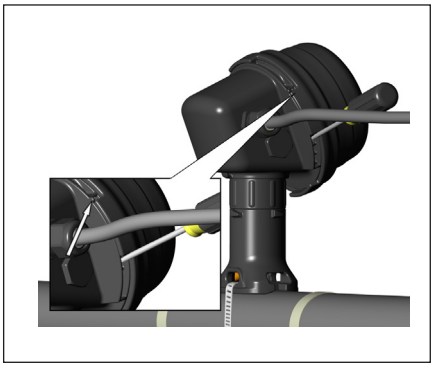

18. Фиксирующий механизм крышки в конечном положении. Для того чтобы снять крышку, повторите действия п. 17, но в обратном порядке.

Terminator™ ZT-P-XP

Советы по прокладке двух кабелей

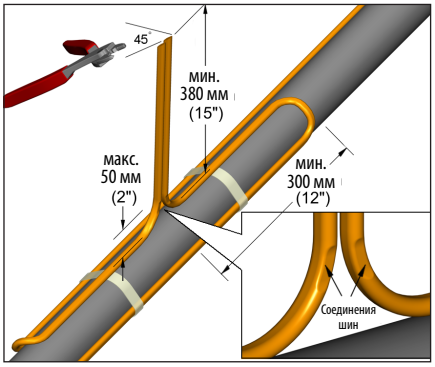

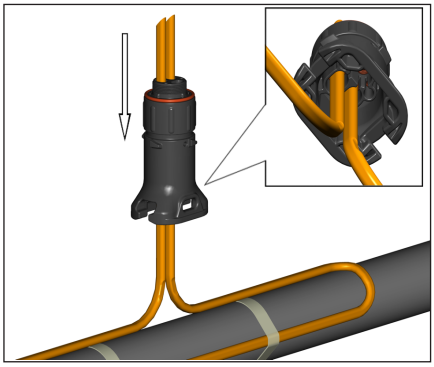

Расположите соединение шины (только HPT и FP) и кабель, как показано на иллюстрации. Обрежьте конец кабеля под углом, чтобы было проще проткнуть втулку. Оставьте дополнительный кабель для расширительной петли.

Вставьте два кабеля в Expediter.

Примечание: Для кабелей HPT и FP замените втулку в комплекте Terminator на втулку из комплекта PETK-3-ZT.

Описание электропроводки

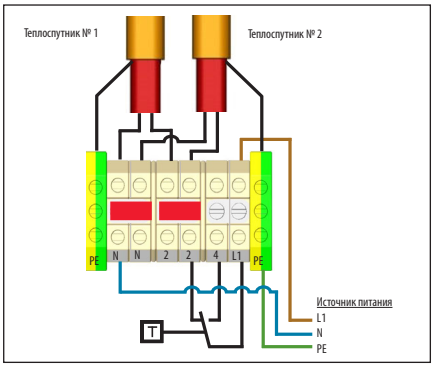

Соединение термостата (1 или 2 нагревательных кабеля)

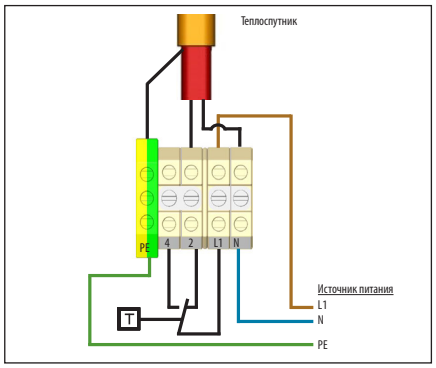

Соединение термостата (на иллюстрации – 1 нагревательный кабель)
Опция на 400 В перем. тока.

ТЕРМОН . . . Ваши специалисты по электрообогреву®
www.thermon.com

Головная организация в Европе
Boezemweg 25 • PO Box 205
2640 AE Pijnacker • The Netherlands
Телефон: +31 (0) 15-36 15 370

Представительство в России и странах СНГ
ООО «Термон Си-Ай-Эс • 101000, Россия, г. Москва
Чистопрудный бульвар, д. 17, стр. 1
Бизнес-центр «Бульварное кольцо», 8 этаж
Тел.: +7 (495) 411-7038 • Факс: +7 (495) 411-7038 доб. 221
Эл. почта: moscow@thermon.com

Адрес вашего местного представительства компании Термон можно узнать на сайте . . .
www.thermon.com

ISO 9001 REGISTERED

Представленные в документе технические характеристики и данные могут быть изменены без предупреждения. Форма PN50850R-1013